BOCCO

www.bocco.pl

Rysunek techniczny | Technical Drawing
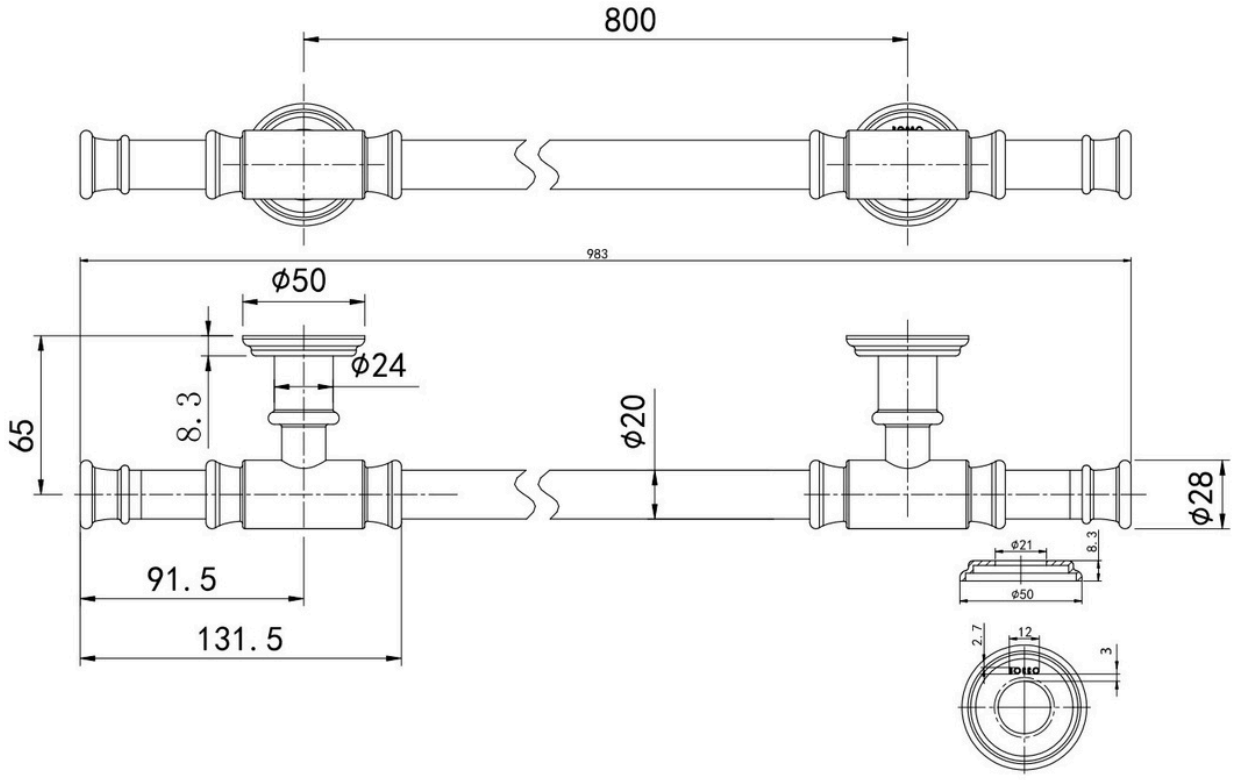
Model AC01CLA##-8