Umywalka mała

Umywalka mała BOCCO PLEAT
Zaprojektowana z myślą o kompaktowych przestrzeniach, idealna do zarówno łazienek głównych, gościnnych, jak i stref wellness. Rzeźbiona faktura inspirowana plisami dodaje jej lekkości, jednocześnie przełamując surowość formy. Montowana przy ścianie, oszczędza miejsce, zachowując estetyczną spójność z całą kolekcją. Wykonana z trwałej ceramiki z powłoką CRYSTALSHIELD™ Glaze łączy w sobie piękno i praktyczność.

Technologie

CRYSTALSHIELD™ Glaze
Pancerz chemiczny i mechaniczny dla ceramiki. Nasze autorskie szkliwo, wypalane w ekstremalnie wysokich temperaturach, tworzy nieporowatą, lustrzaną powierzchnię o ponadprzeciętnej twardości. Zapewnia to najwyższą odporność na zarysowania, przebarwienia oraz agresywne środki czyszczące, co gwarantuje niezmienność estetyki i nieskazitelną biel na lata, nawet w intensywnie użytkowanych przestrzeniach.

NANO-GLIDE™ Glaze
Szkliwo z nanocząsteczkami, gwarantujące idealnie gładką i nieprzywierającą powierzchnię. Podnosi standard higieniczny projektu i zapewnia klientowi długotrwałą satysfakcję z łatwości utrzymania produktu w czystości, minimalizując ryzyko reklamacji.

Pielęgnacja

Aby ceramika zachowała estetyczny wygląd i sprawność przez długi czas, zaleca się jej regularne czyszczenie – najlepiej po każdym użyciu. Do codziennej pielęgnacji wystarczy miękka szmatka, na przykład z mikrofibry, oraz roztwór wody z delikatnym środkiem czystości na bazie naturalnych składników. Po umyciu należy dokładnie opłukać powierzchnię czystą wodą i starannie ją osuszyć.

Nie używaj szorstkich gąbek, past ściernych ani agresywnych preparatów chemicznych – mogą one uszkodzić wykończenie ceramiki. W przypadku bardziej uporczywych plam pomocny będzie roztwór 10% kwasku cytrynowego. Wystarczy nanieść go na zabrudzoną powierzchnię na 2–3 minuty, następnie spłukaj wodą i wytrzyj do sucha. W razie potrzeby zabieg można powtórzyć.
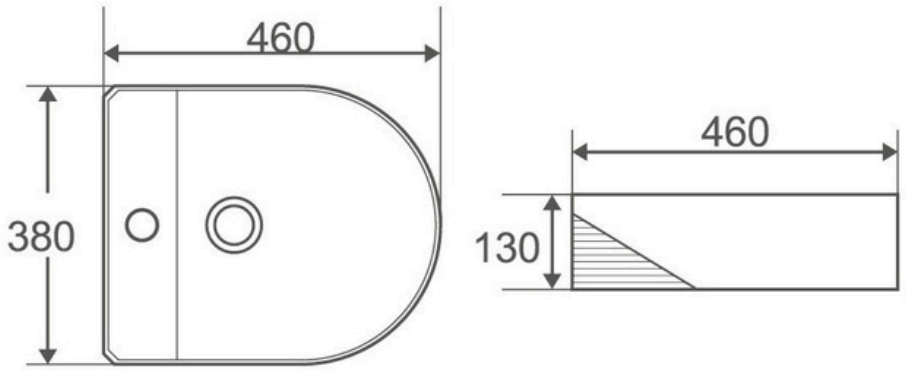
Rysunek techniczny